aguas Araucanía

INGENIERÍA BÁSICA PARA PLANTAS ELEVADORAS, IMPULSIONES, PLANTA DE TRATAMIENTO DE AGUAS SERVIDAS Y DESCARGA LOCALIDAD DE LICAN RAY

CONTENIDO : PLANTA ELEVADORA N°2
PLANTA, CORTES Y DETALLES

PROYECTADO POR: EMÁS INGENIERÍA

HUMBERTO ACUÑA — JEFE PROYECTO
LUIS PEILLARD — ING. PROYECTO

UBICACIÓN	FECHA	ESCALA	REV.	INVERSIÓN
LICAN RAY	FEBRERO 2017	SE INDICAN	0	OPERACIONAL

APROBACION CLIENTE INTERNO:

FIRMA

APROBACIÓN AGUAS ARAUCANÍA S.A.

REVISOR — REVISOR (V°B°) PREVENCIONISTA DE RIESGOS — JEFE DEPTO. DESARROLLO E INGENIERÍA

GERENTE DE INFRAESTRUCTURA Y DESARROLLO

PROYECTO AGUAS ARAUCANIA Nº _____ PLANO Nº 11
COD. 103-HI-003

REVISION	N°	FECHA	PROY	DIB	REV	DESCRIPCIÓN
	A	16/02/17	LPP	JOP	HAD	REVISION INTERNA
	B	30/03/17	LPP	JPO	HAD	REVISION CLIENTE
	C	10/05/17	LPP	MAG	HAD	REVISION CLIENTE
	0	31/05/17	LPP	MAG	HAD	REVISIÓN CLIENTE

PLANTA
ESCALA 1 : 20

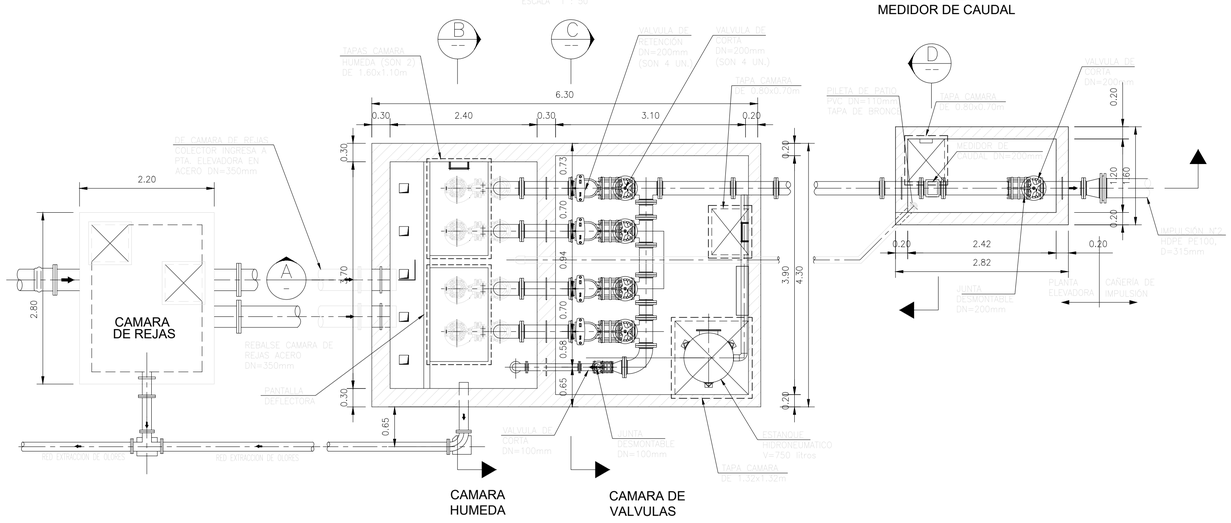

DETALLE MURO DEFLECTOR
ESCALA 1 : 10

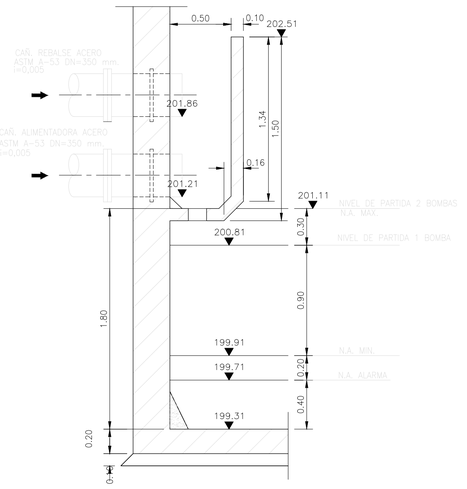

PLANTA TAPA OPERADOR
ESCALA 1 : 20

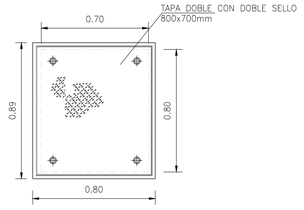

P L A N T A
ESCALA 1 : 20
(SON 2UNIDADES)

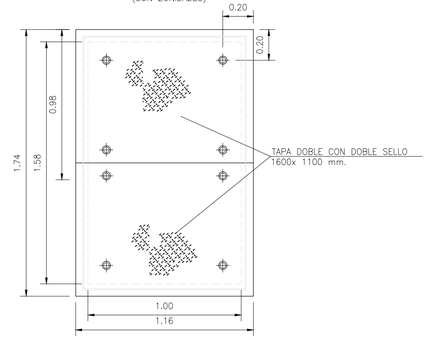

CORTE B
ESCALA 1:20

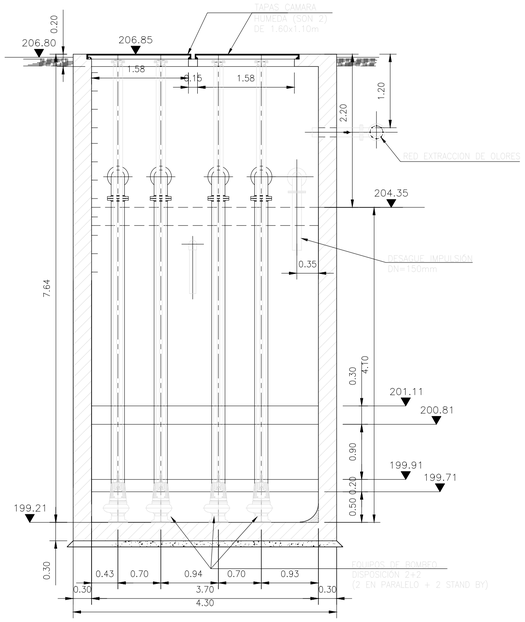

CORTE A
ESCALA 1:20

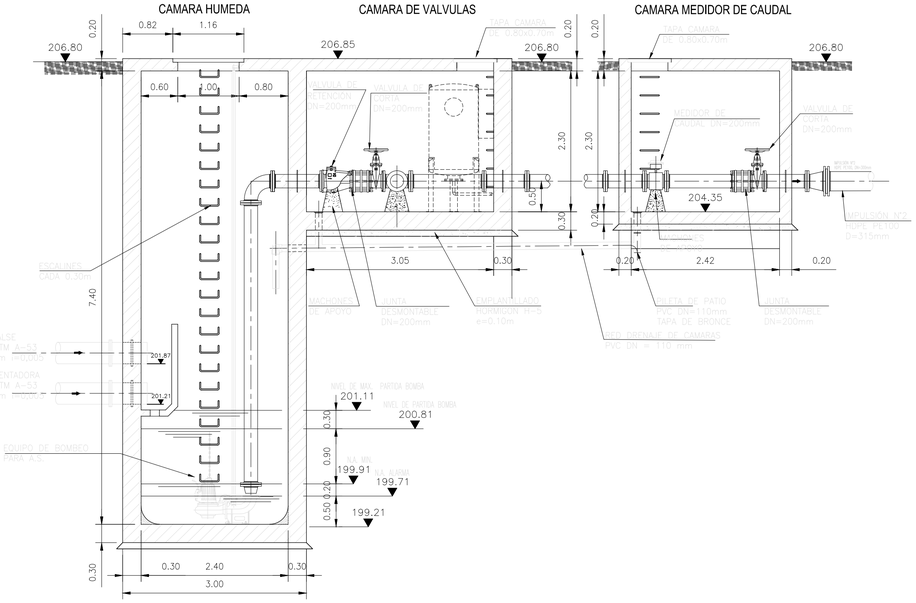

CORTE C
ESCALA 1:20

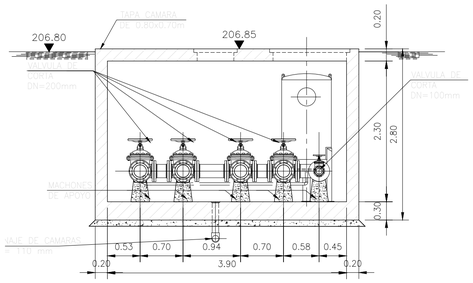

CORTE D
ESCALA 1:20

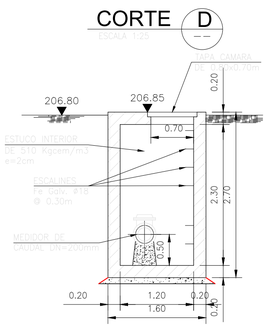

ARCHIVO DE DIBUJO CAD :011-ic-b-pls-103-hi-003-0-planta elevadora nº2.dwg